Экскаватор E140 LC

эксплуатационная масса 13 800 кг

JOHN DEERE

Технические характеристики	
Полезная мощность	84 кВт при 1800 об/мин
Эксплуатационная масса	13 800 кг при оснащении башмаками шириной 500 мм с тройным грунтозацепом
Максимальная глубина копания	5764 мм
Усилие на рукояти	70 кН
Усилие на кромке ковша	101 кН

Продуктивность — выше, Затраты — ниже

Доступная по цене и технически надежная модель экскаватора John Deere E140 LC характеризуется меньшим расходом топлива и более коротким временем циклов, благодаря чему превосходит многие аналогичные модели других производителей по объему перемещаемого материала на литр потребленного топлива. Модель E140 LC производится на заводе John Deere Tianjin Construction Works в Тяньцзине (Китай) с применением самых современных технологий и демонстрирует высокое качество, характерное для всей техники John Deere.

Высокая производительность и эффективность

Превосходные характеристики мощности и надежности экскаватора John Deere E140 LC делают его идеальной машиной для строительных и дорожных работ. Комплектация этой модели изобилует компонентами, повышающими ее прочность. Например, усиленные боковые дверцы и обшивка из листового металла, стальные ребра жесткости, защищающие рукоять при подвороте ковша, и защитные стальные муфты точек смазки. На выбор предлагается несколько опций ковшей разной емкости и ширины, подходящих для эксплуатации в легких и умеренных условиях работы. Наличие четырех режимов мощности гидравлики и трех рабочих режимов позволяет оператору оптимизировать работу машины под необходимые условия, снижая ежедневные эксплуатационные расходы или же резко повышая производительность в случае необходимости.

1. Ковши общего назначения (GP)

Ковши общего назначения, входящие в стандартную комплектацию экскаватора E140 LC, разработаны с учетом пожеланий клиентов и предназначены для общестроительных работ. Основное предназначение – землеройные и экскаваторные работы в условиях мягкого и среднего грунта (например, для глины, песка и мелкого гравия).

2. Ковши для тяжелых условий эксплуатации (HD)

Ковши для тяжелых условий эксплуатации, предлагающиеся в качестве опции, разработаны с учетом пожеланий клиентов для проведения работ разной степени сложности. Основное предназначение –землеройные и экскаваторные работы в условиях сухой или сырой глины, уплотненной почвы и измельченной породы, полученной взрывным способом.

Низкий уровень расходов

Подобно всем машинам John Deere, модель E140 LC — это специально созданный экскаватор, отличающийся простотой техобслуживания, повышенной надежностью и пониженными ежедневными эксплуатационными расходами. В процессе работы Вам приходится решать множество задач, и в их число не должна входить забота о поддержании работоспособности вашей техники.

Вспомогательная система облегчения запуска холодного двигателя помогает экономить топливо и снижать ежедневные эксплуатационные расходы.

Функция автоперехода на холостые обороты обеспечивает снижение оборотов двигателя, когда гидравлика не используется, заметно снижая расход топлива и уровень шума.

Надежный двигатель John Deere PowerTech E оснащен мокрыми гильзами цилиндров, имеет 500-часовой интервал замены моторного масла и фильтров*, полностью интегрирован с гидравлической системой, а также сертифицирован на соответствие российским стандартам по токсичности выхлопных газов.

*При использовании масла John Deere Plus-50.

1. Эргономичные педали облегчают управление машиной и позволяют менять направление движения уже при легком нажатии. Опциональная электрогидравлическая педаль для гидромолота, полностью интегрированая с гидравлической системой машины, помогает быстрее выполнять тяжелые работы и защищать машину и оператора от воздействия вибрации.

2. Улучшенные характеристики гидравлического потока, усилия на рукояти и момента поворота платформы способствуют ускорению рабочих циклов машины. Когда для выполнения работы требуется большее усилие, оператору достаточно нажать кнопку кратковременного повышения максимального давления гидросистемы.

3. Используя подходящий рабочий режим — ***подъема, копания*** или ***гидромолота/двунаправленной вспомогательной гидравлики*** — оператор может выбрать необходимую скорость отклика гидравлики с учетом выполняемой работы и используемого навесного оборудования. Для выбора нужного режима мощности и рабочего режима достаточно лишь нажать кнопку на герметичной кнопочной панели.

Условия для высокой производительности

Комфортные условия способствуют повышению эффективности работы оператора. Именно поэтому кабины машин John Deere разработаны с учетом отзывов и пожеланий профессионалов, которые работают в них каждый день. Просторная герметичная кабина экскаватора E140 LC отличается низким уровнем шума, отличным обзором и оснащается регулируемым сиденьем и системой автоматического климат-контроля. Кроме того, она сертифицирована по классу защиты при опрокидывании (ROPS) и обеспечивает безопасные условия работы оператора.

Уникальная герметичная кнопочная панель обеспечивает удобство управления многочисленными функциями машины простым нажатием, включая функцию бесключевого запуска двигателя.

Просторная шумоизолированная кабина с системой климат-контроля и сиденьем с высокой спинкой и механической подвеской обеспечивают удобство работы в течение всего дня.

Большие стекла с небольшой тонировкой помогают ослабить световые блики, обеспечивая отличный обзор вокруг машины.

1. Поликарбонатный люк, входящий в стандартную комплектацию, обеспечивает дополнительный верхний обзор.

2. Автоматическая система климат-контроля помогает поддерживать комфортные условия внутри кабины как зимой, так и летом.

3. Джойстики с коротким ходом позволяют плавно и без чрезмерного усилия управлять рабочим оборудованием. Поворотный регулятор оборотов двигателя позволяет выбрать нужный вам режим работы.

4. Просторная зона позади сиденья предназначена для хранения необходимых вещей и позволяет откидывать спинку в нужное положение.

5. ЖК-монитор с легко читаемым экраном и многоязычным интерфейсом оснащен нажимными кнопками для доступа к данным о работе машины и ее функциям, включая текущие показания датчиков, подробные сведения о кодах обслуживания, межсервисные интервалы и многое другое.

6. Двухсекционное переднее стекло открывается и снимается, обеспечивая отличный обзор и прекрасную вентиляцию кабины.

1

2

3

4

5

6

Простота техобслуживания

Подобно всем машинам John Deere, модель E140 LC оснащается множеством компонентов, упрощающих техобслуживание, повышающих эксплуатационную надежность и понижающих ежедневные эксплуатационные расходы. Сгруппированные точки обслуживания и вынесенный сливной клапан топливного бака позволяют быстро и легко проводить ежедневные проверки, долив технологических жидкостей и смазку компонентов. Доступные с уровня земли и быстро заменяемые вынесенные фильтры упрощают проведение процедур периодического техобслуживания машины. А напоминания об увеличенных межсервисных интервалах и подробные диагностические данные помогают своевременно принимать решения о необходимости техобслуживания и, тем самым, легко контролировать показатели эксплуатационной надежности и расходы.

Широко распахиваемые боковые дверцы открывают удобный доступ к точкам обслуживания, сводящим время обслуживания к минимуму.

Функция турбо-таймера задерживает время остановки горячего двигателя на холостых оборотах, позволяя ему остыть перед остановкой и максимально продлить срок эксплуатации турбины.

Вместительный отсек для хранения принадлежностей подходит для разнообразного инструмента, контейнеров и других вещей.

Самоочищающиеся ступени и противоскользящие поверхности задней части платформы позволяют уверенно перемещаться по машине при выполнении ежедневных проверок и периодического техобслуживания.

Легко открывающийся капот с подъемным механизмом обеспечивает свободный доступ к двигателю, быстроту и удобство проверки уровней масла и охлаждающей жидкости.

Три топливных фильтра с двумя чашами влагоотделителя удаляют примеси и воду, надежно защищая компоненты топливной системы.

Межсервисный интервал гидравлической системы, равный 4000 часов*, позволяет реже менять гидравлическое масло, сокращая общие затраты на технологические жидкости, ремонт и эксплуатацию.

*Для увеличения межсервисных интервалов требуется использовать масло John Deere Hydrau-Gard.

1. Обслуживание фильтров приточного и рециркулируемого воздуха кабины быстро выполняется с уровня земли и занимает несколько минут.
2. Разработанная компанией John Deere интеллектуальная система управления гидронасосом (JD-IHC) полностью интегрирована с двигателем John Deere PowerTech E, а также с полупроводниковой электроникой, что позволяет точнее отвечать на запросы машины и оператора для быстрой загрузки самосвалов и скорейшего выполнения точных работ, например, профилирования откосов и прокладки траншей.
3. Установленные в ряд легко очищаемые радиаторы технологических жидкостей обеспечивают оптимальное охлаждение всех систем машины. Поворотно-откидной конденсор кондиционера легко раскладывается, облегчая доступ для его очистки с обеих сторон.
4. Вынесенные фильтры моторного масла и топливные фильтры ускоряют процесс техобслуживания. 500-часовые межсервисные интервалы моторного масла, фильтра моторного масла и топливных фильтров сокращают время простоев, необходимых для проведения периодического техобслуживания.

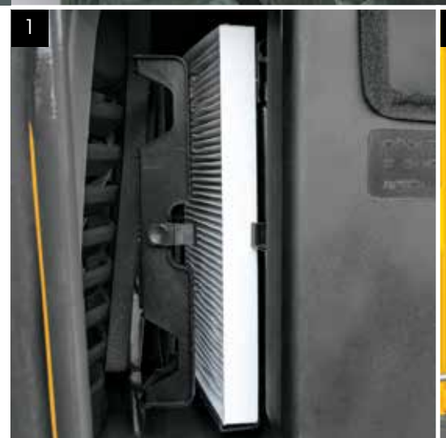

E140 LC

Двигатель	E140 LC
Производитель и модель	John Deere PowerTech E 4045
Стандарт по составу выбросов для внедорожной техники	China Stage III and EU Stage II dual certified
Номинальная полная мощность (SAE J1995 и ISO 3046)	85 кВт при 1800 об/мин
Номинальная полезная мощность (ISO 9249)	84 кВт при 1800 об/мин
Пиковая полная мощность	85 кВт при 1800 об/мин
Пиковая полезная мощность	84 кВт при 1800 об/мин
Максимальный полный крутящий момент (SAE J1995 и ISO 3046)	505 Н·м при 1400 об/мин
Максимальный полезный крутящий момент (ISO 9249)	498 Н·м при 1400 об/мин
Количество цилиндров	4
Рабочий объем	4,5 л
Максимально допустимый уклон	70% (35°)
Тип	Двигатель с управлением от блока ECU, 2 клапанами на цилиндр, топливной системой с рампой HPCR, турбиной с перепускным клапаном и интеркуллером наддувочного воздуха
Система охлаждения	
Вентилятор всасывающего типа с функцией охлаждения по необходимости и электронным управлением скоростью вращения	
Диапазон рабочих температур охлаждающей жидкости двигателя	От –30 до +48 °C
Радиатор моторного масла	10 ребер/дюйм, воздушное охлаждение охлаждающей жидкости
Радиатор гидравлического масла	10 ребер/дюйм, воздушное охлаждение масла
Радиатор наддувочного воздуха	6 ребер/дюйм, воздушное охлаждение наддувочного воздуха
Топливный радиатор	7 ребер/дюйм, воздушное охлаждение топлива
Гидравлическая система	
Главные насосы	Тандемно установленные аксиально-поршневые насосы с переменным рабочим объемом, электрогидравлическим (ЭГ) управлением
Максимальный поток	2 x 126 л/мин (2 x 70 см³/об при эффективности 100 %)
Насос пилотного масла	Шестеренного типа
Максимальный поток	1 x 18 л/мин (1 x 10 см3/об при эффективности 100 %)
Рабочее давление в системе	
Контуры	
Рабочего оборудования	32,4 МПа
Хода	35,3 МПа
Поворота платформы	27 МПа
Пилотного масла	3,9 МПа
Увеличения давления	35,3 МПа
Настройка клапана дополнительной гидравлической линии	Предварительная установка: 21,0 МПа в 1-поточном режиме/32,4 МПа в 2-поточном режиме
Органы управления	Гидравлические джойстики с рычагом блокировки гидравлики
Система хода	
Полностью гидростатическая, 2-скоростной аксиально-поршневой мотор с пружинно активируемым и гидравлически размыкаемым тормозом	
Редукторная система	Планетарный редуктор
Максимальная скорость хода	
На низкой передаче	3,1 км/ч
На высокой передаче	5,8 км/ч
Максимальное тяговое усилие	139 кН
Стояночный тормоз	Многодисковый мокрого типа
Количество гидроцилиндров	

	Диаметр гидроцилиндра	*Диаметр штока*	*Длина хода*
Стрела (2)	105 мм	70 мм	979 мм
Рукоять (1)	115 мм	80 мм	1195 мм
Ковш (1)	100 мм	70 мм	875 мм

Механизм поворота платформы	
Гидромотор	Аксиально-поршневой с пружинно активируемым и гидравлически размыкаемым тормозом
Редуктор	Планетарный редуктор
Смазка шестерен	Смазочная ванна
Тормоз	Многодисковый мокрого типа
Скорость вращения	12,5 об/мин
Крутящий момент	35,8 кН·м
Ходовая часть — удлиненной конфигурации (LC)	
Включает в себя катки, натяжные колеса, механизм натяжения гусеничной ленты (с демпферной пружиной) и гусеничные ленты с герметичными смазанными втулками и башмаками с тройным грунтозацепом.	
Центральная рама	Х-образная
Ходовая рама	Коробчатого типа, пятиугольная
Башмаки с тройным грунтозацепом (на каждом борту)	45
Катки (на каждом борту)	
Поддерживающие	2
Опорные	7
Направляющие для гусениц	1 на каждом борту
Ширина башмака с тройным грунтозацепом	
Стандартный	500 мм
Опциональный	600 мм

Эксплуатационная масса	**E140 LC**
Стандартная конфигурация с ковшом общего назначения емкостью 0,63 м³	
Башмаки с тройным грунтозацепом	
500 мм (стандартная комплектация)	13 800 кг
600 мм (опция)	14 000 кг
Противовес	2100 кг
Давление на грунт	
Башмаки с тройным грунтозацепом	
500 мм (стандартная комплектация)	42,3 кПа
600 мм (опция)	35,7 кПа
Электрическая система	
Аккумуляторы	2 x 12 В (24 В)
Емкость аккумулятора	950 CCA
Резервная емкость	165 мин
Номинальный ток генератора	80 А
Удобство обслуживания	
Заправочные емкости (стандартные)	
Топливный бак	240 л
Охлаждающая жидкость двигателя	18,2 л
Моторное масло	14,7 л
Механизм поворота платформы	1,8 л
Ходовой редуктор (с каждой стороны)	2,2 л
Гидравлическая система	185 л
Гидробак	125 л
Рабочие габариты	
Длина рукояти	*2,52 м при длине стрелы 4,6 м*
Усилие резания	
Ковш	101 кН
Рукоять	70 кН

		Зубья	*Режущая кромка*
A	Максимальный вынос	8351 мм	8199 мм
A'	Максимальный вынос на уровне земли	8214 мм	8059 мм
B	Максимальная глубина выемки грунта	5764 мм	5613 мм
B'	Максимальная глубина копания с горизонтальным плоским дном 2,44 м	5483 мм	5255 мм
C	Максимальная высота подъема	8568 мм	8465 мм
D	Максимальная высота при загрузке	6030 мм	6181 мм
E	Минимальный радиус разворота	2626 мм	2626 мм
F	Максимальная глубина выемки грунта с получением вертикальной стенки	5107 мм	4857 мм
G	Радиус поворота платформы	2236 мм	2236 мм

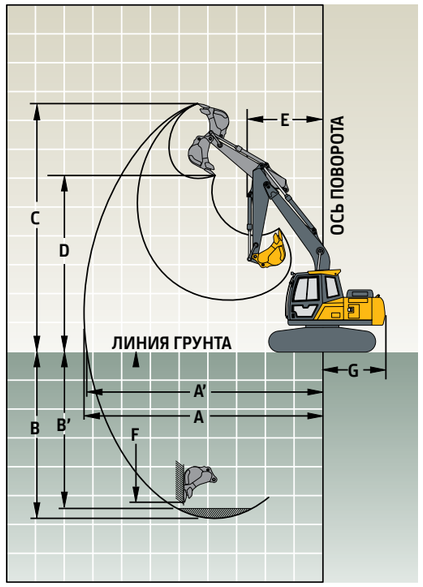

Габаритные размеры		E140 LC
Длина рукояти		*2,52 м при длине стрелы 4,6 м*
A	Общая длина	7632 мм
B	Общая высота (по стреле)	2740 мм
C	Общая ширина (по гусеницам)	2500 мм
D	Длина хвостовой части платформы	2151 мм
	Радиус поворота хвостовой части платформы	3500 мм
E	Расстояние между ленивцем и звездочкой	2950 мм
F	Общая длина по гусеницам	3671 мм
G	Клиренс до противовеса	888 мм
H	Высота до крыши кабины	2841 мм
I	Дорожный просвет	434 мм
J	Общая ширина поворотной платформы	2500 мм
K	Ширина гусеничной колеи	2000 mm
L	Ширина башмака	500 мм

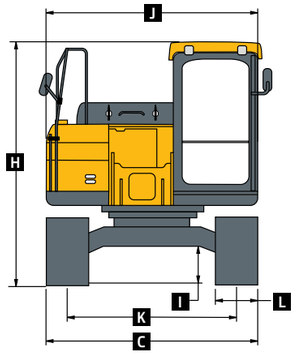

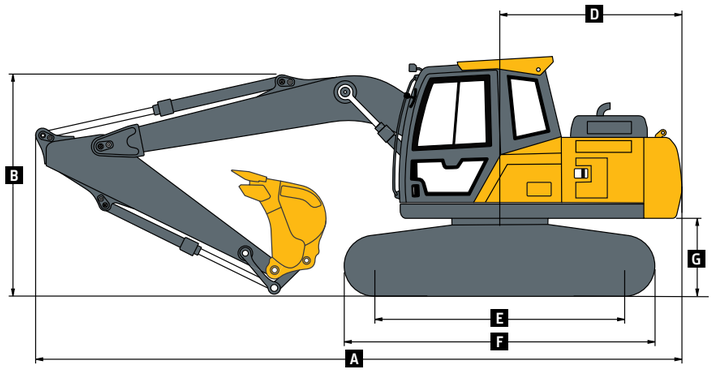

Грузоподъемность **E140 LC**

Жирным шрифтом обозначена грузоподъемность в кг, определяемая устойчивостью; обычным шрифтом обозначена грузоподъемность в кг, ограниченная мощностью гидравлики. Значения указаны для точки, соответствующей шарниру ковша/носку рукояти; машина оснащена рукоятью длиной 2,52 м, стрелой длиной 4,6 м и башмаками шириной 500 мм с тройным грунтозацепом; машина установлена на твердом однородном грунте. Общая нагрузка включает в себя вес канатов, крюка и другой оснастки. Значения не превышают 87 % гидравлической мощности или 75 % от веса, вызывающего опрокидывание машины. Все значения грузоподъемности указаны в соответствии со стандартом ISO 10567.

	РАССТОЯНИЕ ПО ГОРИЗОНТАЛИ ДО ЦЕНТРА ПОВОРОТА								Грузоподъемность при макс. выносе		Максимальный вылет (м)
	1,5 м		3,0 м		4,5 м		6,0 м				
ТОЧКА ПРИЛОЖЕНИЯ НАГРУЗКИ	Вдоль гусеничной тележки	Поперек гусеничной тележки	Вдоль гусеничной тележки	Поперек гусеничной тележки	Вдоль гусеничной тележки	Поперек гусеничной тележки	Вдоль гусеничной тележки	Поперек гусеничной тележки	Вдоль гусеничной тележки	Поперек гусеничной тележки	
6,0 м					3480	3480			3060	**2790**	5,39
4,5 м					3660	3660	**3500**	**2380**	2820	**2100**	6,37
3,0 м			5980	5980	4390	**3530**	**3360**	**2260**	**2680**	**1800**	6,89
1,5 м			8340	**5920**	**5040**	**3270**	**3240**	**2160**	**2540**	**1690**	7,05
Уровень грунта			6850	**5600**	**4840**	**3090**	**3150**	**2080**	**2590**	**1720**	6,89
–1,5 м	4750	4750	8720	**5580**	**4770**	**3040**	**3130**	**2060**	**2890**	**1910**	6,37
–3,0 м	9270	9270	7330	**5710**	**4840**	**3100**			**3730**	**2450**	5,40

Руководство по выбору ковша*	**E140 LC**			
	Общего назначения (GP)		**Для тяжелых условий работы (HD)**	
Емкость ковша	0,53 м³	0,63 м³	0,5 м³	0,6 м³
Вес ковша	490 кг	532 кг	492 кг	537 кг
Ширина ковша (режущей пластины)	940 мм	1080 мм	900 мм	1040 мм
Почва глинистая/гипсовый порошок (1200 кг/м³)	Да	Да	Да	Да
Почва утрамбованная/камень дробленый (1500 кг/м³)	Да	Да	Да	Да
Почва сырая/щебень (1800 кг/м³)	Да	Да	Да	Да
Гравий сырой/почва плотная (2000 кг/м³)	Да	Да	Да	Да

«Да» означает, что данный ковш подходит для работы с материалом указанной плотности; «Нет» означает, что данный ковш не подходит для работы с материалом указанной плотности.

*Для подбора наиболее подходящего ковша и навесного оборудования обратитесь к работающему с вами дилеру компании John Deere. Данные рекомендации приведены для общих условий и средних показателей использования. При работе с легкими и менее плотными материалами, на ровной горизонтальной поверхности, загрузке больших объемов материала, например при массовой выемке в идеальных рабочих условиях, допустимо использование ковшей большей емкости. При работе в неблагоприятных условиях, например на склонах, скалистом грунте или неровной поверхности, рекомендуется использовать ковши меньшей емкости. Емкость ковша указана по SAE с шапкой.

Дополнительное оборудование

Обозначения: ● – стандартная комплектация; ▲ – опция или специальное оборудование.
Для получения дополнительной информации обратитесь к дилеру John Deere.

E140 LC	Двигатель
●	Система автоперехода на холостые обороты
●	Автонатяжитель ремня
●	Аккумуляторы (2 x 12 В)
●	Двухэлементный воздушный фильтр сухого типа
▲	Предварительный фильтр приточного воздуха
●	Электронный индикатор засорения воздушного фильтра
●	Эжектор пыли
●	Внешний забор воздуха
●	Всасывающий вентилятор охлаждения с переменной скоростью вращения
●	Вынесенный электронный блок управления двигателем (ECU)
●	Защитное ограждение вентилятора
●	Электрический топливоперекачивающий насос
●	Вынесенный фильтр моторного масла
●	500-часовой интервал замены моторного масла
●	Максимально допустимый уклон — 35°
●	Изолированная система охлаждения
●	Рядное расположение радиаторов
▲	Сороудерживающие сетки для дополнительной защиты радиаторов от мусора
●	Поворотно-откидной конденсор кондиционера
●	Расширительный бачок для охлаждающей жидкости
●	Верхний сервисный отсек с мерным щупом и маслозаливной горловиной на правом борту
●	Стальной глушитель с жароупорным покрытием
●	Водосток в глушителе
●	Подогреватель воздуха во впускном коллекторе
●	3-ступенчатая фильтрация топлива с двумя водоотделителями
▲	Встроенный электрический топливозаправочный насос (50 л/мин) с интегрированными функциями автоотключения и защиты от сухого хода
	Гидравлическая система
●	Система управления мощностью гидравлики
●	Клапан сброса давления на гидробаке
●	Регенерация потока масла в контурах стрелы, рукояти и ковша
▲	Запорные клапана для контроля опускания стрелы
●	Клапаны удержания нагрузки
●	Клапаны предотвращения обратного хода поворотной платформы
●	Кратковременное увеличение давления нажатием одной кнопки
●	Постоянное увеличение давления в режиме подъема
▲	Дополнительная гидроразводка с регулируемой интенсивностью потока
▲	Вспомогательная однопоточная гидролиния под гидромолот
	Поворотная платформа
●	Ребра защиты рукояти
●	Сменные накладки ковша
●	Защита точек смазки
●	Сгруппированные точки смазки стрелы
●	Конструкция передней части машины, оптимизированная с учетом усилия резания и грузоподъемности

E140 LC	Поворотная платформа (*продолжение*)
●	Усилители внутри конструкции стрелы и рукояти
●	Усиленные на концах шарниры стрелы
●	Легко открывающийся капот с подъемным механизмом
●	Перфорированная панель заборника охлаждающего воздуха
●	Нескользящая поверхность верхней площадки обслуживания
●	Поручни
●	Ковш общего назначения, 0,63 м³
▲	Ковш общего назначения, 0,53 м³
▲	Ковш для тяжелых условий работы, 0,50 м³
▲	Ковш для тяжелых условий работы, 0,60 м³
●	Рукоять, 2,52 м
●	Стрела, 4,6 м
	Ходовая часть
●	Герметичная цепь с необслуживаемыми втулками
●	Возможность выбора одной из двух скоростей хода, автоматический режим переключения для высокой передачи
●	Башмаки с тройным грунтозацепом, 500 мм
▲	Башмаки с тройным грунтозацепом, 600 мм
●	Направляющие гусениц
▲	Нижняя защита поворотного круга
	Кабина оператора
●	Зеркала (2 шт.: справа на раме, слева на кабине)
●	Доступ к разъему Service ADVISOR и блоку предохранителей из кабины
●	Жесткая цельная рама кабины, сертифицированная по классу защиты при опрокидывании (ROPS) (соответствует требованиям ISO 12117-2)
●	Мощная система обогрева, вентиляции и кондиционирования воздуха (HVAC) с автоматическим климат-контролем и легким доступом к фильтрам
●	Герметично закрывающаяся кабина
●	Ударопрочное радио AM/FM с антенной, динамиками и дополнительным разъемом для MP3-проигрывателя
●	Удобно расположенный подстаканник
●	Сдвигаемое верхнее стекло на двери
●	Фиксация двери в открытом положении
●	Ламинированное ветровое стекло с армированными тонированными стеклами
●	Открываемое и убираемое внутрь кабины двухсекционное ветровое стекло (место для хранения нижней секции отведено в кабине)
●	Стеклоочиститель ветрового стекла с прерывистым режимом работы (крайнее положение остановки находится вне стекла) и стеклоомыватель с бачком большей емкости (при открытом ветровом стекле работа стеклоочистителя блокируется)
●	Открываемый поликарбонатный люк с убираемой солнцезащитной шторкой
●	Крючок для одежды
●	Молоток для получения аварийного выхода
●	Место для крепления огнетушителя
●	Съемный моющийся напольный коврик
●	Большие литые педали хода и упоры для ног (с удлинителями для носков) и съемные рычаги
●	Сервоуправляемые джойстики (установленные на панели управления) с кнопкой подачи звукового сигнала

E140 LC	Кабина оператора (*продолжение*)
●	Джойстики с пропорциональными дисковыми переключателями для управления навесным оборудованием
●	Внутреннее освещение
●	Отсек для литературы (карман позади сиденья)
●	Рычаг блокировки гидравлики
●	Поручни с правой стороны кабины
●	Двухцветное тканевое сиденье с механической подвеской, рассчитанное на вес оператора 170 кг, средней по высоте спинкой сиденья, регулируемым по углу наклона подголовником, ремнем безопасности шириной 50 мм, регулируемым по высоте в пределах ±60 мм
▲	Двухцветное тканевое сиденье с пневмоподвеской, рассчитанное на вес оператора 200 кг, высокой спинкой сиденья, регулируемым по углу наклона подголовником, втягивающимся ремнем безопасности шириной 50 мм, регулируемым по высоте в пределах ±60 мм, и встроенным подогревом сиденья и спинки
●	Регулируемые мягкие подлокотники
●	Регулируемое в продольной плоскости положение сиденья (±80 мм) и подлокотников (±80 мм)
●	Полка под холодильник и 4 кармана для мелких вещей
●	Солнцезащитная шторка переднего окна
▲	Комплект защиты от падающих предметов (FOPS) уровня 2
	Электрическая система
●	Генератор переменного тока на 80 А
●	Запуск двигателя без ключа зажигания
●	Герметичная кнопочная панель (SSM) на основе полупроводниковых технологий
●	Полупроводниковая электроника, позволяющая отказаться от большинства механических реле
●	Цветной дисплей с диагональю 17,8 см, встроенными расширенными функциями диагностики состояния машины и многоязычным интерфейсом
●	Рабочие фонари: на стреле (2)/на раме (1)
●	Фонари на всех четырех верхних углах кабины (4)
●	Интегрированная противоугонная система с поддержкой нескольких PIN-кодов
●	Выключатель «массы» аккумуляторов
▲	Преобразователь питания на 10 А, 12 В пост. тока с одинарным и сдвоенным разъемом питания внутри кабины
●	Четыре основных режима мощности (высокий, стандартный, экономичный и низкий) и три рабочих режима (подъем, копание и гидромолот/двунаправленная вспомогательная гидравлика)
●	Настраиваемая функция автоперехода на холостые обороты — одноступенчатое снижение оборотов по истечении заданного промежутка времени
●	Проводка внутри кабины, позволяющая легко подсоединять опциональные передние и задние фонари, разъемы питания на 12 В и модуль спутниковой связи
▲	Стеклоочиститель и стеклоомыватель нижней части окна
▲	Камера заднего вида со встроенным дисплеем внутри кабины
●	Разъем питания на 24 В
●	Сигнал хода с функцией выключения

Полезная мощность двигателя указана для машины в стандартной комплектации, включающей воздушный фильтр, выхлопную систему, генератор переменного тока и систему охлаждения, соответствует положениям, указанным в ISO 9249. Без ограничения рабочих характеристик на высоте до 3050 метров над уровнем моря. Технические характеристики и конструкция могут быть изменены без предварительного уведомления. Где возможно, технические характеристики указаны в соответствии с требованиями стандартов SAE. Если не указано иное, то данные спецификации приведены для машины с рукоятью длиной 2,52 м, стрелой длиной 4,6 м, башмаками шириной 500 мм с тройным грунтозацепом и полным топливным баком.

SAFETY live with it

www.Deere.ru

DKAGSSMROW_RU (только цифровая копия) 24.05.18